MURR ELEKTRONIK
stay connected

HRC 3/022-400

Module d'antiparasitage pour moteur CEM, HRC 3, 3 X 400 V AC, 4 kW, RC

3× 400 V AC
RC
avec cosses pour fil
Modules d'antiparasitage pour tensions, fréquences ou puissances de moteur différentes sur demande. Ne pas utiliser de réseaux RC sur le moteur avec le convertisseur de fréquence.

Lien vers le produit

Illustration

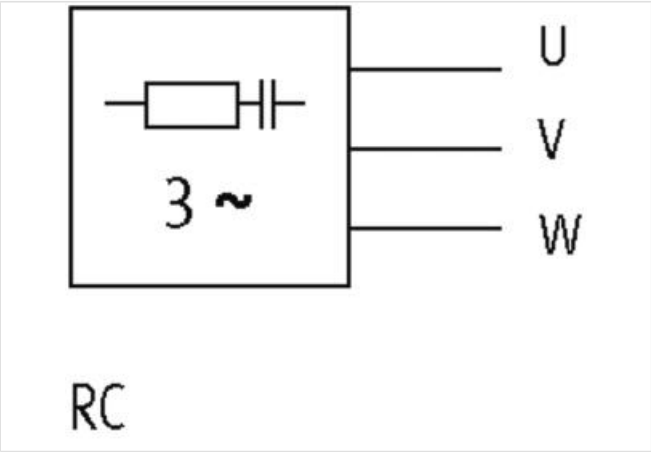

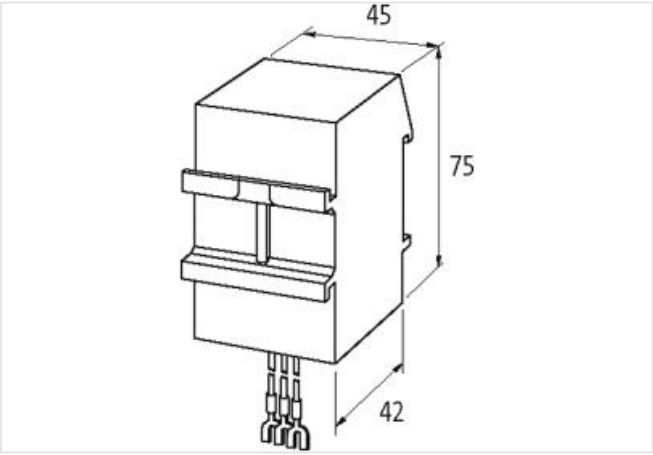

Photo non contractuelle

données commerciales

ECLASS-6.0	27371013
ECLASS-6.1	27371013
ECLASS-7.0	27371013
ECLASS-8.0	27371013
ECLASS-9.0	27371013

ECLASS-10.1	27371013
ECLASS-11.1	27371013
ECLASS-12.0	27371013
ETIM-5.0	EC000197
GTIN	4048879015769
Numéro du tarif douanier	85363010
Unité de conditionnement	1
Caractéristiques électriques | Alimentation	
Fréquence du réseau	50 ... 60 Hz
Caractéristiques électriques | Entrée	
Tension d'entrée CA	400 V
Caractéristiques techniques | Installation	
Section de raccordement min., multifilaire/à fils fins	0,5 mm²
Installation | Raccordement	
Connection information	Einzellitzen mit selbstsicherndem Gabelkabelschuh M4
Longueur des brins	250 mm
Protection des appareils | Milieux	
Flame resistance	Difficilement inflammable
Données mécaniques | Données du matériau	
Classe d'inflammabilité boîtier (UL94)	V-0
Matériau boîtier	Plastique
Matériau masse de scellement	Scellement à 2 composants
Données mécaniques | Données de montage	
Hauteur	75 mm
Largeur	45 mm
Profondeur	42 mm
Caractéristiques environnementales | Climatique	
Température de service min.	-20 °C
Température de service max.	60 °C

Les informations contenues dans cette fiche technique ont été élaborées avec le plus grand soin
Responsabilité quant à l'exhaustivité de l'exactitude et l'actualité des informations est limitée à une négligence grave. Version: 20.05.2024